ՊԱՏԵՐԻ Ե.Բ ԴԱՍԱՎՈՐՈՒԹՅԱՆ ՍԽԵՄԱՆ

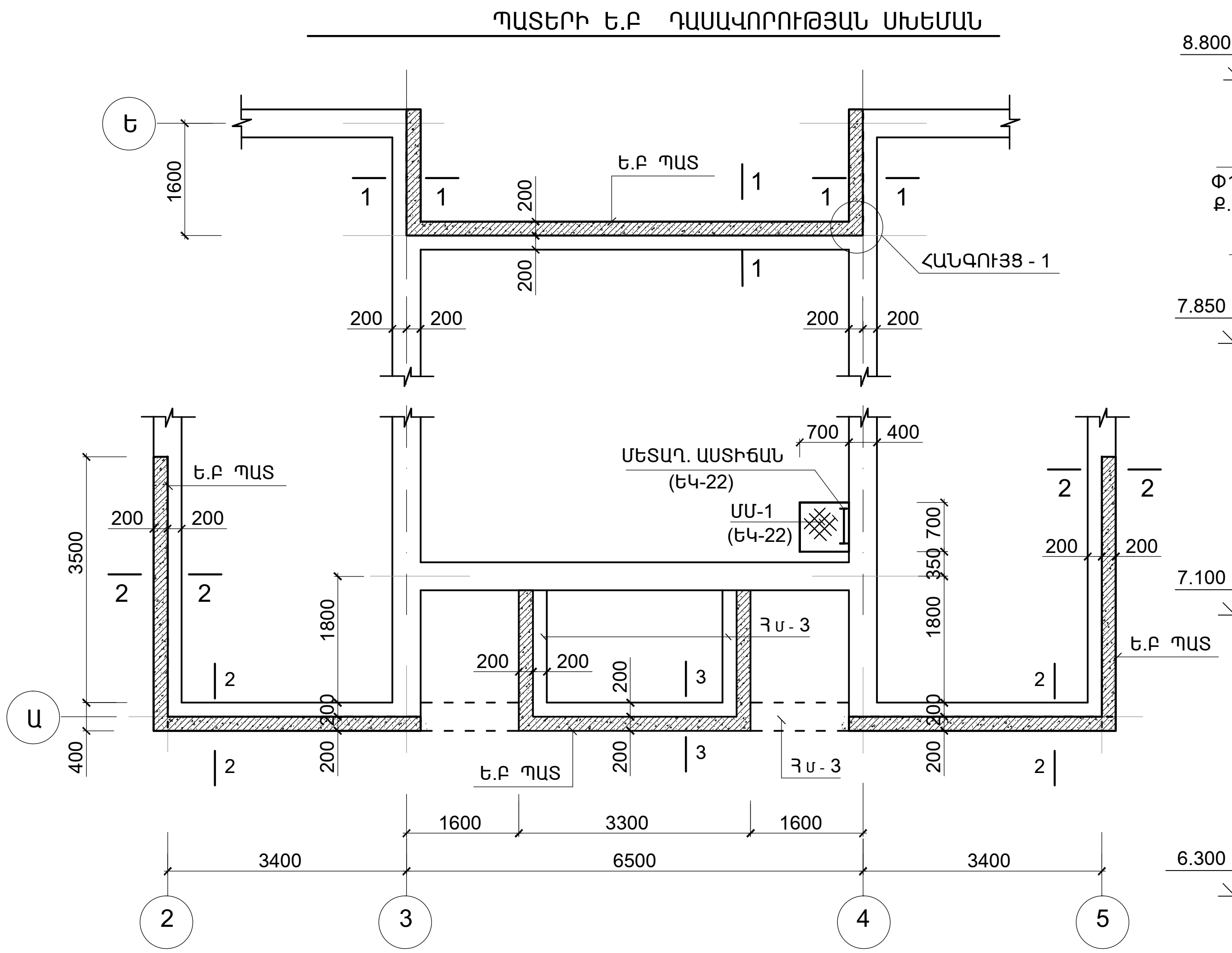

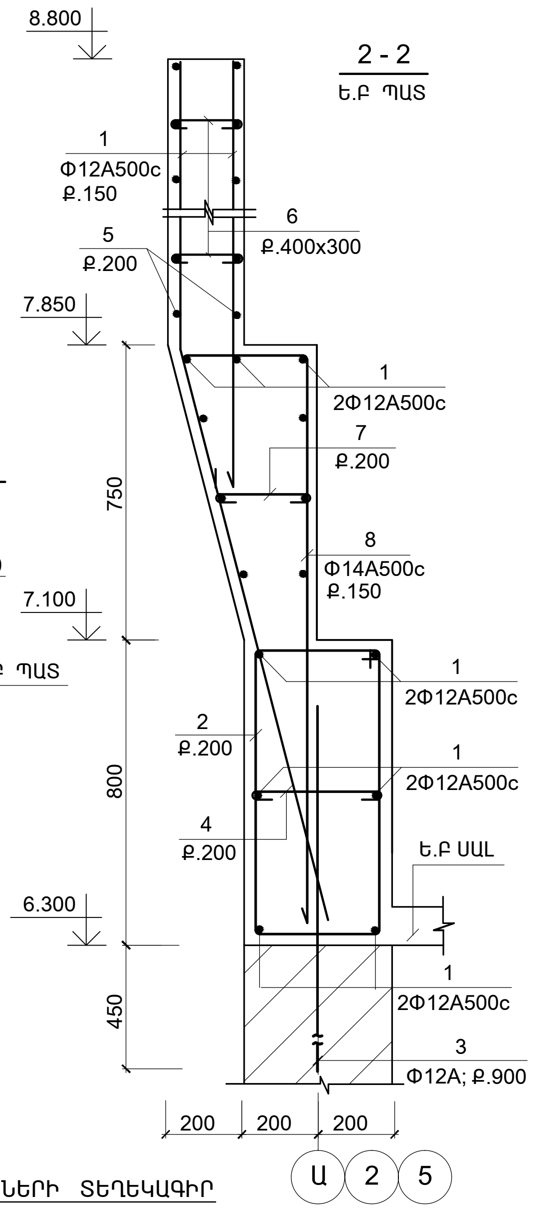

ՄԱՍՆԱԳԻՐ

ԴԻՐՔ	ՆՇԱՆԱԿՈՒՄԸ	ԱՆՎԱՆՈՒՄԸ	ՔԱՆ.	ՔԱՇԸ ՄԻԱՎՈՐԻ ԿԳ.	ԾԱՆՈԹ. ԸՆԴ.
	ՄԻԱՁՈՒՅԼ Ե.Բ ԷԼ_ԵՐ				
		Ե.Բ ՊԱՏ	1		
1	ГОСТ Р 52544 - 2006	Φ12 A500C L ընդ = 507.0 մ	--	450.0	450.0
2	--"--	Φ8 A-I L = 2400	125	0.96	120.0
3	--"--	Φ12 A500C L = 1200	27.0	1.1	30.0
4	--"--	Φ6 A-I L = 450	120	0.1	12.0
5	--"--	Φ8 A-I L ընդ = 441.0 մ	--	174.0	174.0
6	--"--	Φ6 A-I L = 250	220	0.055	12.0
7	--"--	Φ6 A-I L = 350	75	0.08	6.0
8	--"--	Φ14 A500C L = 3500	99	4.23	420.0
9	--"--	Φ8 A500C L = 900	55	0.36	20.0
10	--"--	Φ6 A-I L = 800	34	0.18	6.0
	ՆՅՈՒԹԸ՝	ԲԵՏՈՆ B20			19.0 (Մ³)

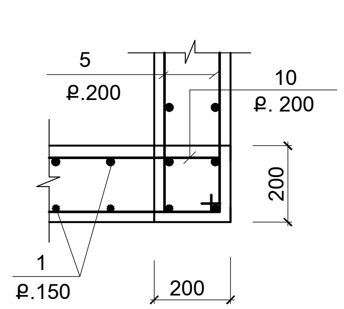

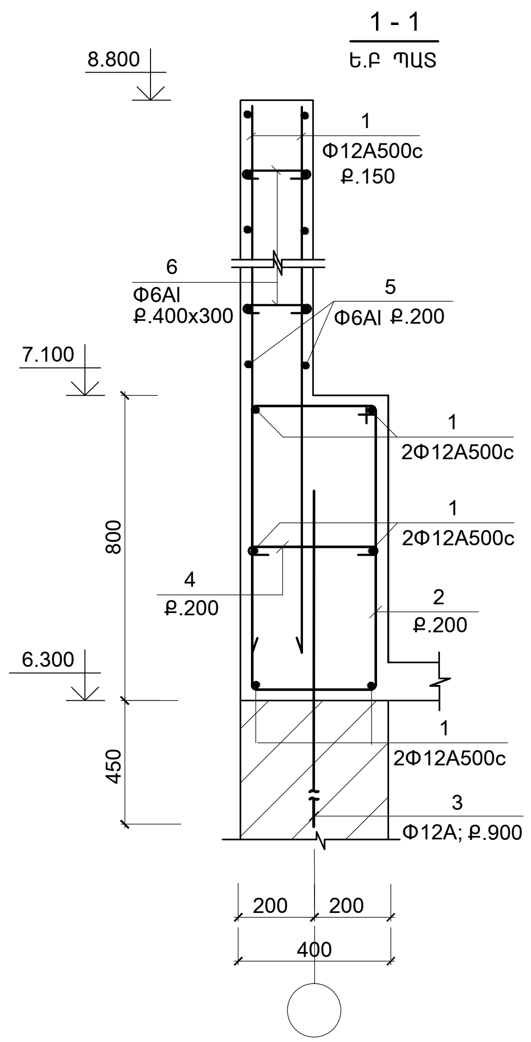

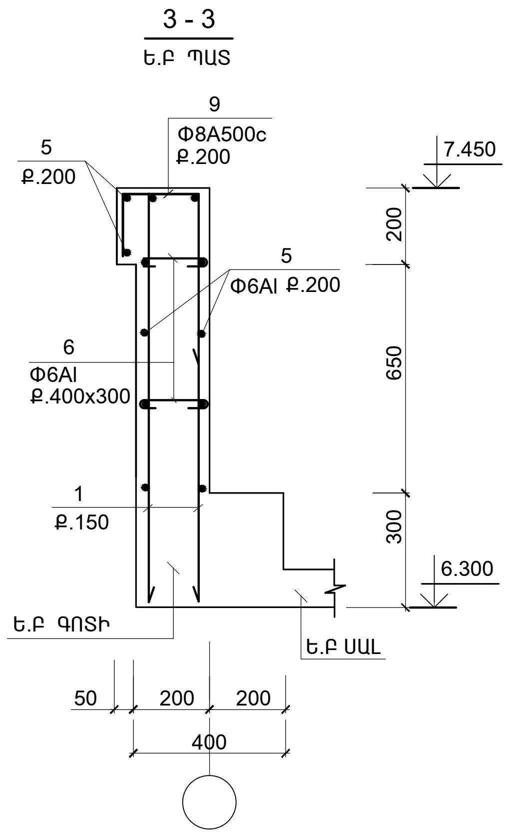

ՄԱՆՐԱՄԱՍՆԵՐԻ ՏԵՂԵԿԱԳԻՐ

ԴԻՐՔ	ԷՍՔԻԶ
4	50 350 50
6	50 150 50
7	50 250 50
8	350 1300 350 1500
9	200 150 550
2(10)	450 (250) (150) 750 (150) 350 850 (250)

ՄԵՏԱՂԻ ԾԱԽՍԻ ԱՄՓՈՓԱԳԻՐԸ ՄԵԿ ԷԼ-ՏԻ ՀԱՄԱՐ ; ԿԳ

ԷԼ - ՏԻ ՄԱԿՆԻՇԸ	ԱՄՐԱՆԱՅԻՆ ՏԱՐՐԵՐ							ԸՆԴ. ԾԱԽՍԸ
	ԱՄՐԱՆԻ ԴԱՍԸ							
	A-IC			A500C				
	ГОСТ Р 52544 - 2006							
	Φ6	Φ8	ԸՆԴ.	Φ8	Φ12	Φ14	ԸՆԴ.	
Ե.Բ ՊԱՏ	36.0	294.0	330.0	20.0	480.0	420.0	920.0	1250.0

ԾՐԱԳՐԻ ԱՌԱՋԱԴՐԱՆՔ՝ TTV-05			ՆԱՎՈՒՐ ԳՅՈՒՂԻ ՄԱՆԿԱՊԱՐՏԵԶԻ ԿԱՌՈՒՑՈՒՄ			
			ԿՈՆՍՏՐՈՒԿՏՈՐԱԿԱՆ ՄԱՍ	ՓՈՒԼ	ԹԵՐԹ	ԹԵՐԹԵՐ
				ԱՆ	ԵԿ-15	24
ՆԱԽԱԳԾ.	ԱՂԱՋԱՆՅԱՆ Լ.		ՊԱՏԵՐԻ Ե.Բ ԴԱՍԱՎՈՐՈՒԹՅԱՆ ՍԽԵՄԱՆ	ԻՆԺԵՆԵՐԻՆԳ ԵՎՐՈՍ ՍՊԸ ENGINEERING EVROS LLC		
ՊԱՇՏՈՆ	ԱԶԳԱՆՈՒՆ	ՍՏՈՐԱԳՐ.				